KRUPPS DISHWASHER MACHINES

ingross Innovative Gastro-Technik

C537T

CATéGORIE	Lave-vaisselle sous comptoir
LIGNE	CUBE LINE
PANIER	500x500
DIMENSIONS	585x600x815h

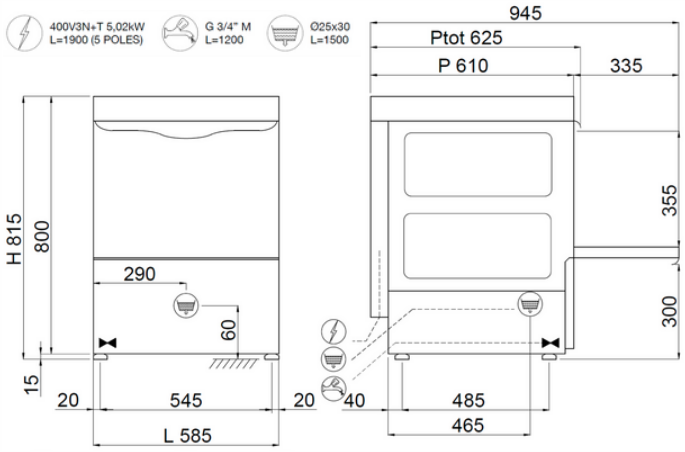

Dimensions - (mm) L - P - H	585x600x815h
nb paniers/heure - (+55°C)	30
H maximum verres	365mm
Ø maximum assiette	395mm
Plats à four	GN 1/1 (Special basket required)
Résistance bac - Capacité bac	2,6kW - 24lt
Résistance réservoir - Capacité réservoir	5,4 kW - 7,3lt
Puissance pompe	0,52kW / 0,7Hp
Puissance totale/Courant	5,92kW / 16A
Tension d'alimentation standard	400V3N+T 50Hz
Alimentation d'eau conseillée	+55°C
Dureté de l'eau conseillée	7÷10 °f
Consommation d'eau par cycle (pression à l'entrée conseillée 2 BAR)	2,0lt
Doseur réglable de détergent et produit de rinçage	ELECTRIC
Porte-couverts	2
Panier pour verres dim. 500x500x100mm	1
Panier 18 assiettes dim. 500x500x100mm	1
UNIKO écran tactile avec contrôle IKLOUD en Wi-Fi	-
Kit pompe de pression 0,5Hp	●
Kit pompe de vidange 40W	●
Kit double parois isolation thermo-acoustique et couverture supérieure	●
Kit filtres inox bac pour lave-assiettes panier 500x500	●
Système à osmoses inverse	-
Panier porte-plats à four 4 places dim. 500x500x200mm	●
Panier incliné pour verres à vin dim. 500x500x170mm	●
Kit 4 Pieds inox 50-70mm	●
Panneau ADVANCE	●
Système d'ouverture/fermeture de porte SOFT	●
Cycle de démarrage SOFT	●
Support de charge DOUBLE	●

● Installable en option, – En option non installable