KRUPPS DISHWASHER MACHINES

ingross Innovative Gastro-Technik

EL51E

KATEGORIE	Untertisch-Geschirrspüler
LINIE	ELITECH LINE
KORB	500x500
ABMESSUNG	585x600x815h

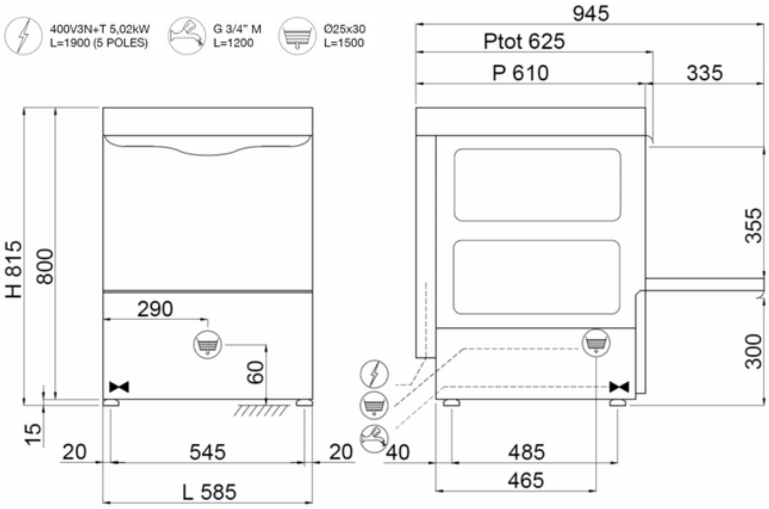

Produktmaße (B x T x H):	585x600x815h
Anz. Körbe/Stunde - (+55°C)	Max 40
H maximal Glas	365mm
max. Ø Teller	395mm
Backformen	GN 1/1 (Special basket required)
Heizelement Tank - Fassungsvermögen Tank	2,6kW - 24lt
Heizelement Boiler - Fassungsvermögen Boiler	5,4 kW - 7,3lt
Pumpenleistung	0,52kW / 0,7Hp
Gesamtleistung / Strom	5,92kW / 16A
Standard-Versorgungsspannung	400V3N+T 50Hz
Empfohlene Wasserversorgung	+55°C
Empfohlene Wasserhärte	7÷10 °f
Wasserverbrauch je Zyklus (mit empfohlenem Druck von 2 bar)	2,0lt
Dosierer für Reinigungs- und Glanzmittel, regulierbar	ELECTRIC
Spülung Acquatech System	Ja
Besteckhalter	2
Gläserkorb Abm. 500x500x100 mm	1
Tellerkorb 18 Plätze Abm. 500x500x100 mm	1
UNIKO Touch-Display mit System Wi-Fi und IKLOUD	●
Versorgungsspannung 230V/3+T	●
Installierte Drucksteigerungspumpe 0,5 Hp	-
Installierte Ablasspumpe 40 W	●
Heizelement Boiler 9 kW	●
Bausatz doppelwandige Schall-/Wärmeisolierung und obere Abdeckung	●
Bausatz Edelstahlfilter Wanne für Geschirrspülmaschine Korb 500x500	●
Umkehrosmose-System	●
Korb für Backbleche 4 Plätze Abm.500x500x200mm	●
Geneigter Korb für Weinkelchgläser Abm. 500x500x170 mm	●
Bausatz 4 Standfüße 50/70 mm	●
SOFT-System zum Öffnen/Schließen der Türen	●
SOFT-Start-Zyklus	●
DOUBLE Load Support	●

● Optional installierbar – Optional nicht installierbar